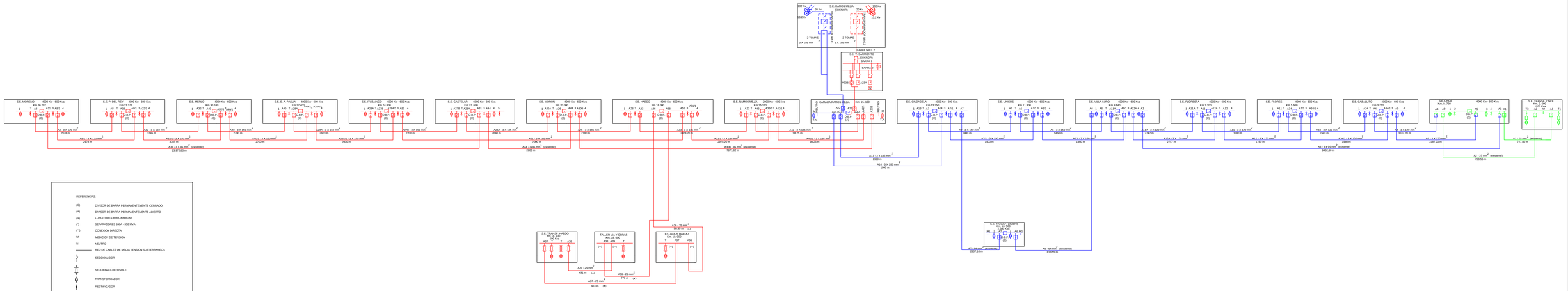


| | | | |
|---|---|---|---|
| Trenes Argentinos Infraestructura Ferroviaria | | LÍNEA SARMIENTO<br>DIAGRAMA DE LA RED DE 20 kV<br>DISPOSICIÓN FUTURA | |
| GERENCIA DE DESARROLLO DE LA INFRAESTRUCTURA | | PLANO Nº | S F C S E L E U 0 0 3 |
| INGENIERÍA FERROVIARIA | | ÁREA | ELÉCTRICA |
| RAMAL | | DIBUJÓ | ING. PABLO DE CEGLIA |
| FECHA | 04 / 09 / 14 | REVISÓ | |